Задание 3

по дисциплине «Информационное обеспечение профессиональной деятельности»

на 29.10.2021 г.

Выполнить расчет керамической плитки для стен ванной комнаты, используя функции и формулы с ссылками на ячейки. Работа выполняется по вариантам в программе MS Excel (см. варианты в файле «Варианты к заданию 3»).

Каждый вариант содержит:

- план ванной комнаты с размерами (обозначьте стены буквами самостоятельно),
- размеры керамической плитки, ванны и двери.

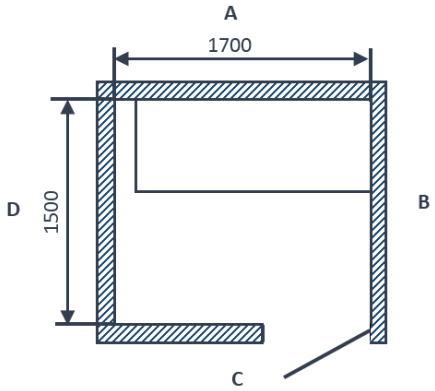

Наименование	Размеры, мм.
Керамическая плитка	длина*высота
Дверь	длина*высота
Ванна	длина*ширина*высота

При этом необходимо понимать каким образом будут облицовываться стены. Например,

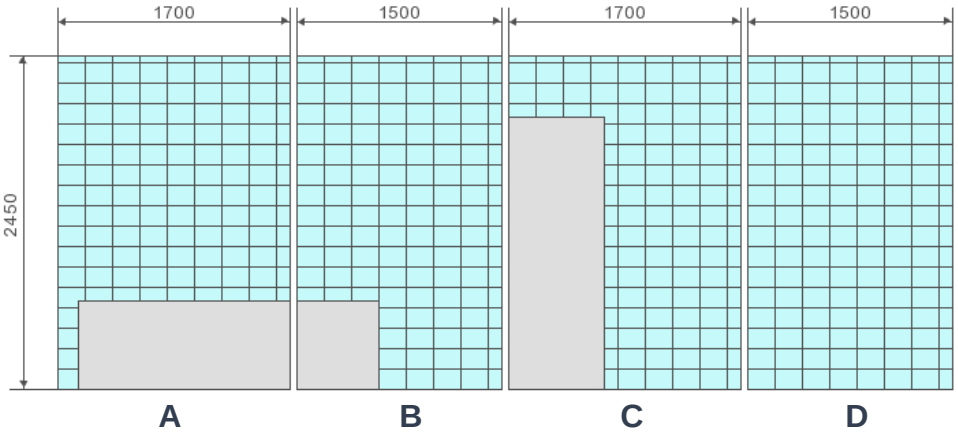

1. Создать файл в программе MS Excel, назвать «Расчет керамической плитки».
2. Переименовать Лист1 в «Размеры».
3. Набрать следующие данные на листе «Размеры» в соответствии с вариантом.

Укажите необходимые размеры плитки и ванной комнаты

E *- Ширина плитки.*

F *- Высота плитки.*

A *- Длина ванной комнаты.*

B *- Ширина комнаты.*

Y *- Высота стены.*

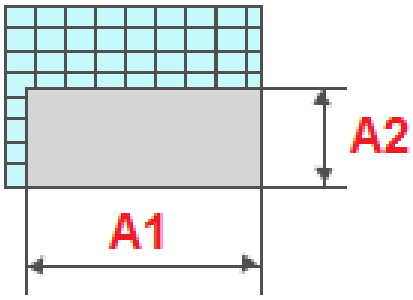

Из площади стен можно вычесть области, которые не будут отделываться керамической плиткой. Это может быть дверь в ванную комнату, стена за душевой кабиной или место за самой ванной. Эти области указываются отдельно для каждой стены.

Укажите размеры в миллиметрах

Ширина плитки E 200

Высота плитки F 150

Длина комнаты A 1700

Ширина комнаты B 1500

Высота стен Y 2450

Вычесть области по ширине и высоте

Вычесть из стены A1 1550 A2 650

Вычесть из стены B1 600 B2 650

Вычесть из стены C1 700 C2 2000

Вычесть из стены D1 0 D2 0

Стоимость плитки за 1 метр^2 H 200

Работа за 1 метр^2 Z 400

4. Переименовать Лист2 в «Расчет».
5. Набрать следующие данные на листе «Расчет стен» для каждой стены отдельно и в сумме для всей ванной комнаты.

Стена A1

Полная площадь: **4.17** м^2

Без отделки: **1.01** м^2

Площадь плитки: **3.16** м^2

Количество плиток: **105** штук

Плинтус: **0.15** метров

Стена B1

Полная площадь: **3.68** м^2

Без отделки: **0.39** м^2

Площадь плитки: **3.29** м^2

Количество плиток: **110** штук

Плинтус: **0.9** метров

Стена C1

Полная площадь: **4.17** м^2

Без отделки: **1.4** м^2

Площадь плитки: **2.77** м^2

Количество плиток: **92** штук

Плинтус: **1** метров

Стена D1

Полная площадь: **3.68** м^2

Количество плиток: **123** штук

Плинтус: **1.5** метров

Всего

Полная площадь: **15.68** м^2

Без отделки: **2.8** м^2

Площадь плитки: **12.88** м^2

Количество плиток: **429** штук

Общая длина швов: **150.3** метров

Плинтус: **3.55** метров

Периметр: **6.4** метров

Стоимость плитки: **2576.5**

Стоимость работ: **5153**

6. Произвести расчеты:
   - Площадь считается как произведение двух сторон.
   - Количество плиток считается как деление площади стены за вычетом площади без отделки на площадь 1 плитки.
   - Периметр стен считается сумма длин двух разных стен умноженное на 2.
   - Стоимость считается перемножением количества на цену за 1 единицу.
7. Переименовать Лист3 в «Расчет пола и потолка».
8. Набрать данные на листе «Расчет пола и потолка» самостоятельно, как на листе «Расчет стен».
9. Произвести расчеты.
10. Сохранить файл.

Сроки выполнения: файл «Расчет керамической плитки» с выполненным заданием выслать 29.10.2021 г. до 16.00.

Жду ваши работы!

28.10.2021 г. Житникова Л.И.